佐世保市行政機構図（令和8年10月1日現在）

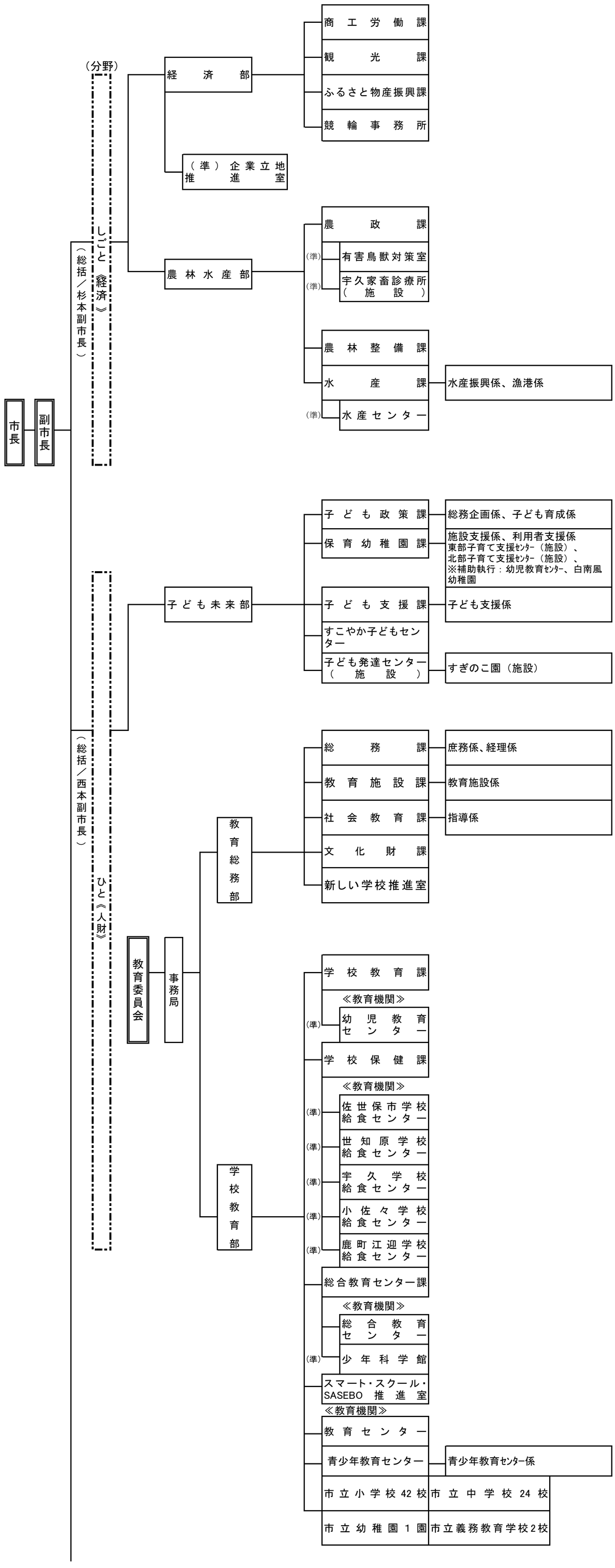

佐世保市行政機構図（令和８年１０月１日現在）

- 市長
- 副市長（総括／杉本副市長）
  - まち《都市基盤》
    - 都市整備部
      - 都市政策課 ― 庶務係、都市計画係
      - 住宅政策課 ― 住宅政策係、市営住宅係
      - まち整備課 ― 都市再生係、景観形成係
      - 公園緑地課 ― 公園管理係、公園計画係、施設整備係
      - あんしん建築課 ― あんしん建築係
      - （準）開発サポート室
      - 営繕課 ― 建築第一係、建築第二係、設備係
      - 地籍調査課
    - 土木部
      - 土木政策課 ― 庶務係、政策係
      - 土木管理課 ― 調査係、管理占用係
      - 道路整備課 ― 改良第一係、改良第二係
      - （準）東部工事事務所
      - （準）西部工事事務所
      - 道路維持課 ― 維持第一係、維持第二係、安全施設係
      - 河川課 ― 河川係、防災施設係
    - 環境部
      - 環境政策課
      - （準）ゼロカーボンシティ推進室
      - 環境保全課
      - 廃棄物減量推進課 ― 減量ﾘｻｲｸﾙ係、指導啓発係
      - 廃棄物指導課
      - （準）不適正処理事案対策室
      - クリーン推進課
      - 施設課
      - （準）西部クリーンセンター
      - （準）東部クリーンセンター
      - （準）クリーンピュアとどろき
      - （準）宇久環境センター
    - 港湾部
      - みなと振興・管理課 ― 庶務振興係、管理係
      - みなと整備課 ― 計画係、建設維持係
      - クルーズ事業推進課 ― 誘致プロモーション係、受入・イベント係
    - 基地政策局
  - 水道局
    - 経営管理部
      - 総務課 ― 総務管理係、職員係
      - 経営企画課
      - 財務課 ― 経理係、調達係
      - 営業課 ― 業務係、料金係、計量係
    - 事業部
      - 上下水道計画建設課
      - 水道維持課 ― 給水装置係、維持第一係、維持第二係、東部管理係
      - 水道管路整備課 ― 建設改良第一係、建設改良第二係
      - 水道施設課 ― 水道施設係、水道設備係、施設管理係
      - 北部管理事務所 ― 北部管理係
      - （準）宇久営業所
      - 下水道事業課 ― 下水道普及促進係、下水道計画係、下水道建設第一係、下水道建設第二係、下水道維持係
      - 下水道施設課 ― 下水道施設係
      - 水質管理センター ― 水道水質係、下水道水質係

佐世保市行政機構図（令和８年１０月１日現在）

- 市長
  - 副市長（総括／西本副市長・危機管理監）
    - 市民生活部
      - コミュニティ・協働推進課
        - （準）まちなかコミュニティセンター（施設）
        - （準）各地区コミュニティセンター（施設）
          - 早岐地区、相浦地区、日宇地区、三川内地区、大野地区、宮地区、針尾地区、柚木地区、中里皆瀬地区、南地区、江上地区、中部地区、西地区、九十九地区、北地区、黒島地区、広田地区、山澄地区、吉井地区、世知原地区、宇久地区、小佐々地区、愛宕地区、江迎地区、鹿町地区、清水地区、崎辺地区
      - 市民安全安心課
        - 交通安全・防犯・援護係、消費生活・市民相談係
      - 人権男女共同参画課
      - 戸籍住民窓口課
        - 管理係、戸籍係、住民係
      - 早岐支所
        - 支所係
      - 相浦支所
        - 支所係
      - 日宇支所
        - 支所係
      - 大野支所
        - 支所係
      - 中里皆瀬支所
        - 支所係
      - 柚木支所
        - 支所係
      - 黒島支所
        - 支所係
      - 江上支所
        - 支所係
      - 三川内支所
        - 支所係
      - 針尾支所
        - 支所係
      - 宮支所
        - 支所係
      - 吉井支所
        - 支所係
      - 世知原支所
        - 支所係
      - 小佐々支所
        - 支所係
      - 江迎支所
        - 支所係
      - 鹿町支所
        - 支所係
    - 文化スポーツ部
      - 文化国際課
      - スポーツ振興課
        - スポーツ振興係
      - 図書館
        - 図書第一係、図書第二係
    - 福祉事務所
      - 保健福祉政策課
        - 総務企画係、医事薬事係、簡易水道係
      - （準）宇久保健福祉センター（施設）
      - （準）地域福祉推進室
    - 保健福祉部
      - 医療政策課
      - 急病診療所（施設）
        - 診療所係
      - 看護専門学校（施設）
      - 長寿社会課
        - 庶務係、介護保険係、高齢支援係
      - 障がい福祉課
        - 庶務係、障がい支援係
      - 生活福祉課
        - 生活福祉第一係～生活福祉第七係、医療給付係、新規相談係、事業運営係
    - 保健所
      - 健康づくり課
        - 健康支援係
      - 感染症対策課
        - 予防対策係
      - 試験検査課
        - 細菌･生理検査係、理化学試験係
      - 生活衛生課
        - 生活衛生係、食品衛生係、斎場（施設）
      - 食肉衛生検査所
        - 検査第一係、検査第二係
      - 医療保険課
        - 庶務係、給付係、特定保健係、年金係、賦課係
      - 指導監査課
    - 消防局
      - 総務課
        - 総務係、経理係
      - 企画管理課
        - 消防団係、企画施設係
      - 警防課
        - 警防係、救急救助係
      - 指令課
        - 指令係
      - 予防課
        - 調査指導係、保安係、広報係
      - 中央消防署
        - 庶務係、予防係、消防第一係、消防第二係 、春日出張所、干尽出張所、日宇出張所
      - 東消防署
        - 庶務予防係、消防第一係、消防第二係、東彼出張所、波佐見出張所、西彼出張所、大崎出張所、大瀬戸出張所
      - 西消防署
        - 庶務予防係、消防第一係、消防第二係、佐々出張所、祝橋出張所、宇久出張所、小値賀出張所、江迎・鹿町出張所
    - くらし《市民生活》
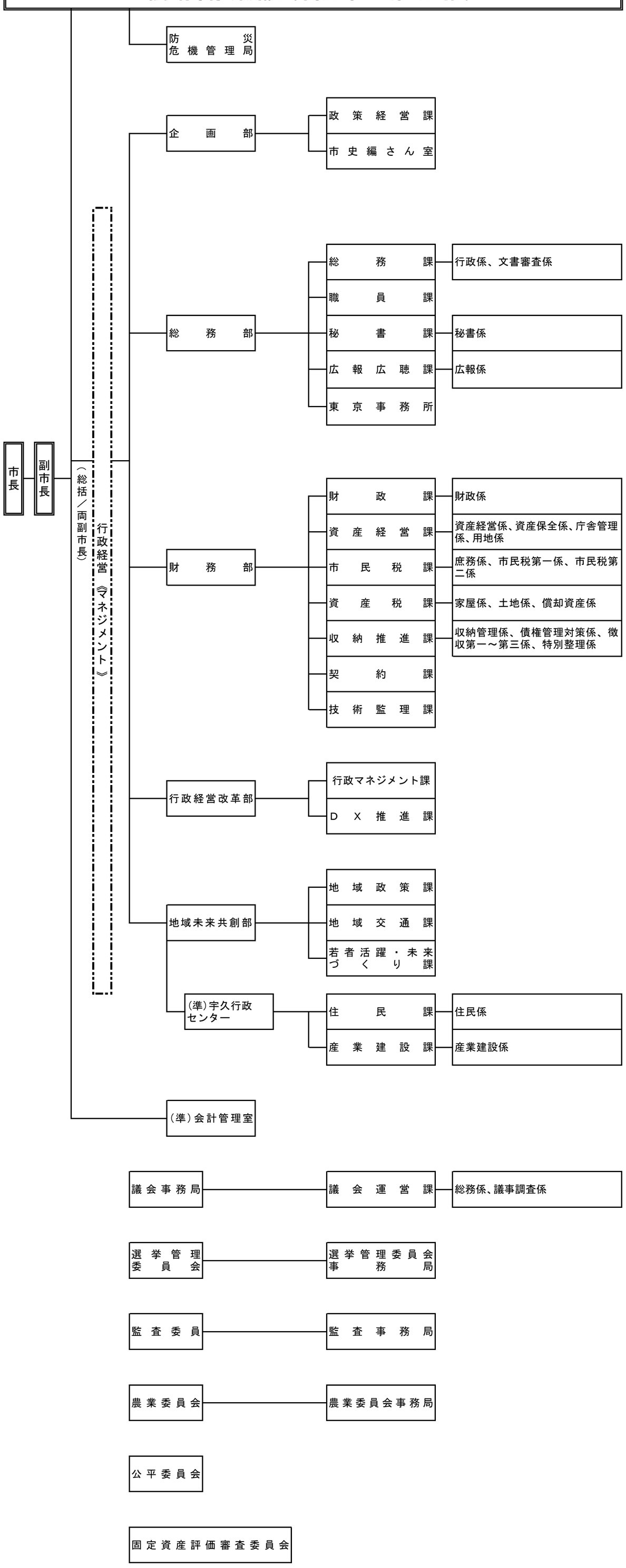
佐世保市行政機構図（令和８年１０月１日現在）